EUC\NZ\NZVZ_3131_9C.ema
Variant A
Multi-line
V1.0
==Safety=Safety_switches++NZ.VZ+3131&9C/102200

-B59

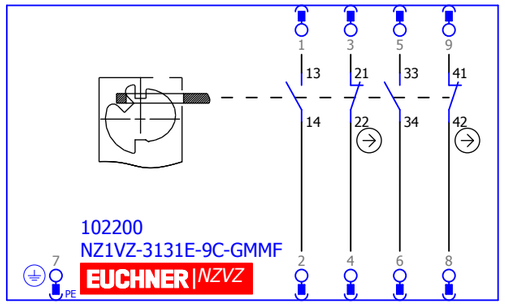

			Datum	16.10.13	EUCHNER		Artikelnummer: 102200	Typ: Eplan Makro	= Safety_switches	
			Bearb.	AVA					++ NZ.VZ	
			Gepr							
Änderung	Datum	Name	Urspr		Ersatz von	Ersetzt durch				